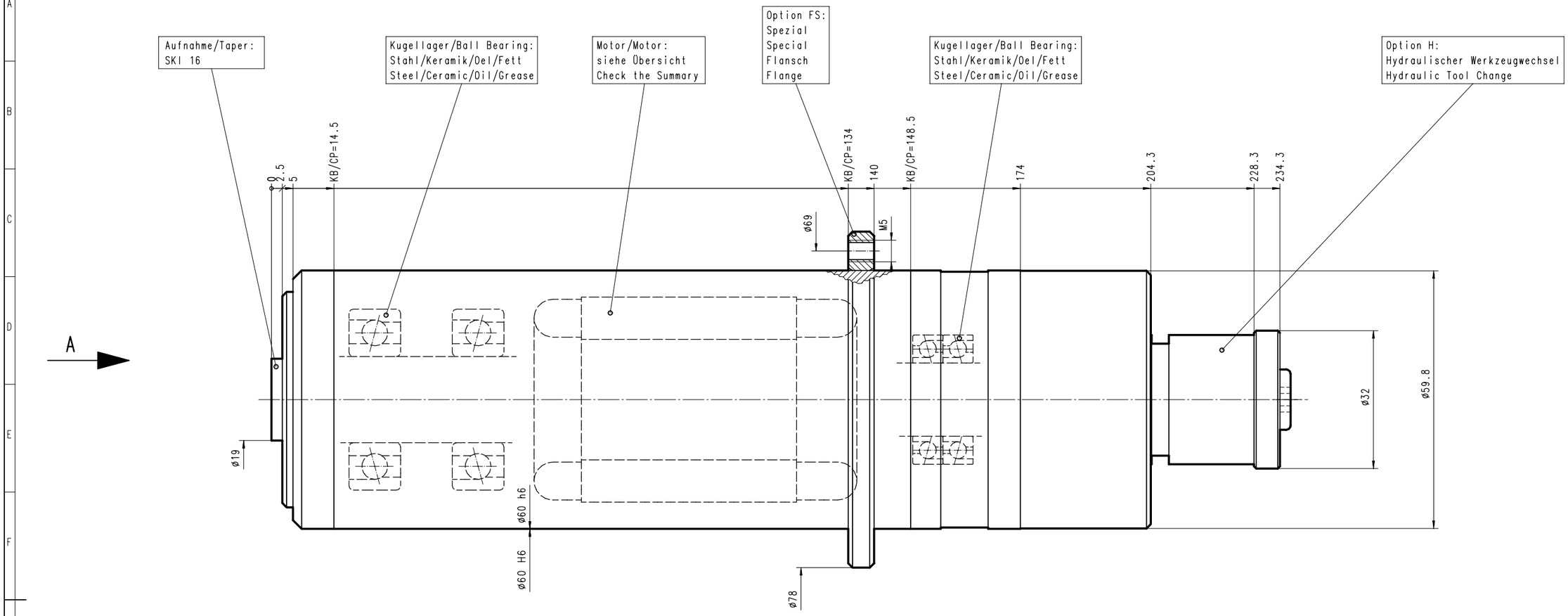

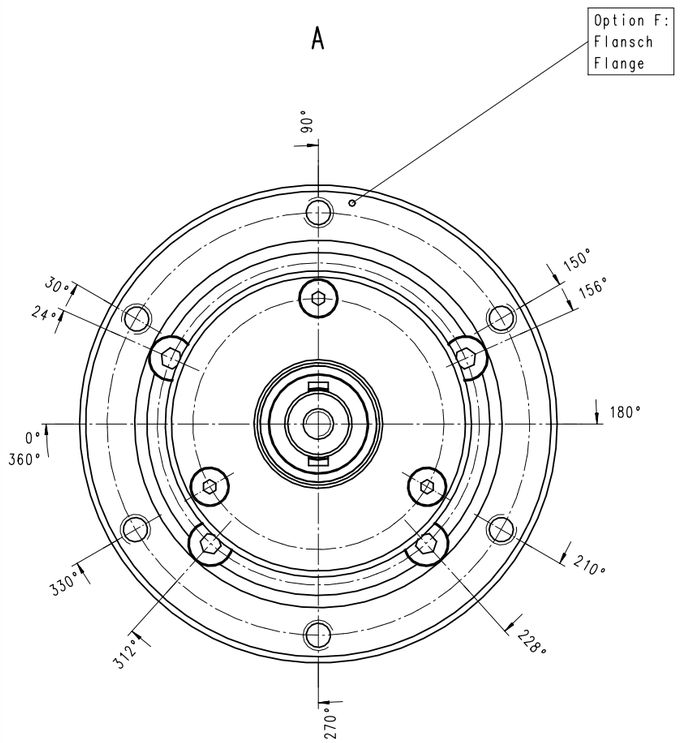

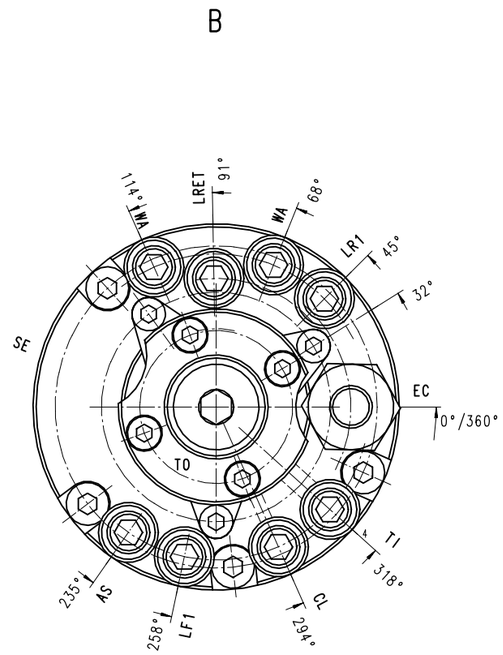

Eigentum und Urheberrecht:
Right of ownership and copyright:
IBAG Switzerland AG
Buckstrasse 2
CH-8315 Lindau-Zürich
Schutzvermerk: DIN 34
Consider trademark pursuant: DIN 34

Paßmaß	Grenzabmaße
60 h6	+0.0000 -0.0190
60 H6	+0.0190 +0.0000

KB = Klemmbereich
CP = Clamping Possibility

Achtung: Diese Zeichnung zeigt eine Vielzahl an möglichen Options-Varianten. Bitte beachten Sie die technischen Datenblätter und Betriebsanleitung, bzw. die Auftragsbestätigung betreffend der Auslegung und Bestückung Ihrer Spindel.

This drawing shows the various possible options for this type of spindle. Please check with your technical data sheet, the instruction manual or your order confirmation regaring the options received and execution of your spindle.

POS.	STK/PCT	BENENNUNG/TYPE	MATERIAL/NUMMER/NUMBER
01	1	Motor spindle/HF 60 A 60 FHS	

VERWENDUNG/TO BE USED FOR: HF 60 A 60 FHS

MASSSTAB / SCALE: 2:1

EINHEIT/SCALE IN: mm | FORMAT: DIN A1

BENENNUNG/TYPE: Motor spindle HF 60 A 60 FHS

Motorspindel
SKI 16

INDEX	DATUM/DATE	NAME
E		
D		
C		
B		
A	19.09.2006	hm
NEU/NEW	19.09.2006	hm
GEPRÜFT/INSPECTED		

19.09.2006 16:40

IBAG Switzerland AG

URSPRUNG/ORIGIN

ZEICHNUNGSNUMMER/DRAWING NUMBER: 060A60FHS-4A

1/1