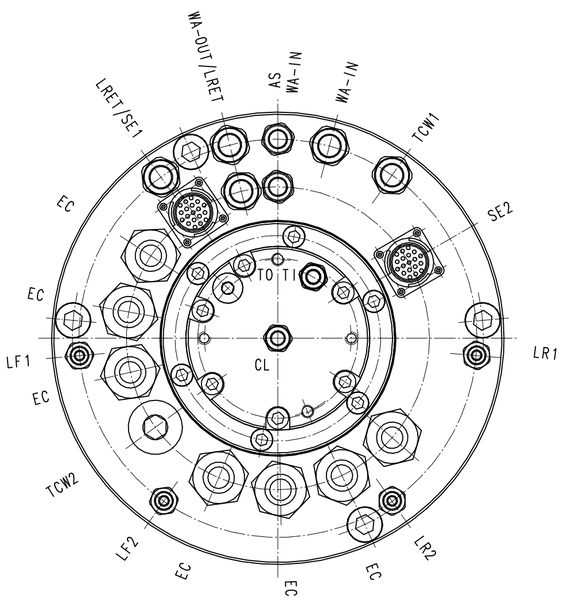

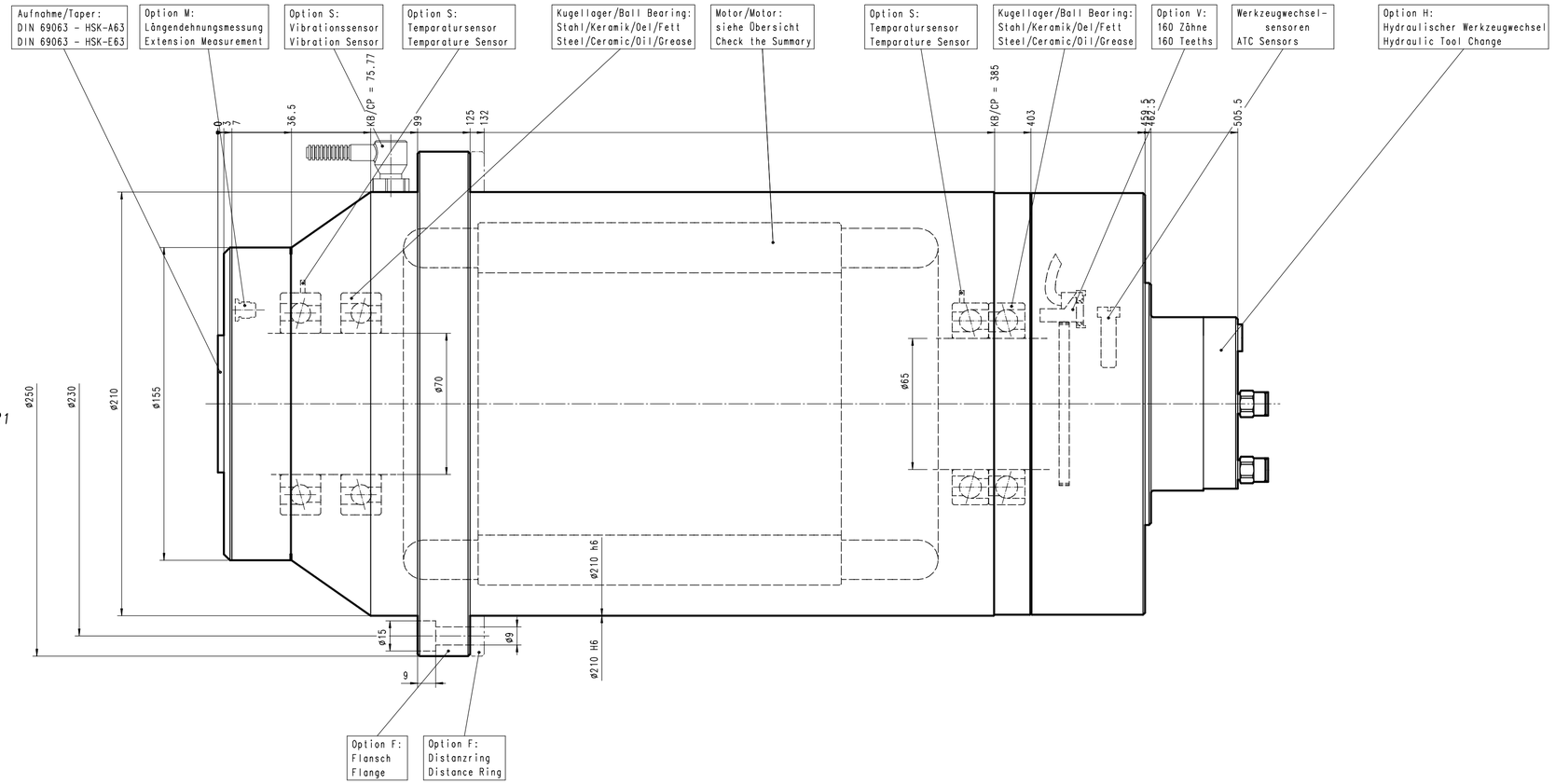

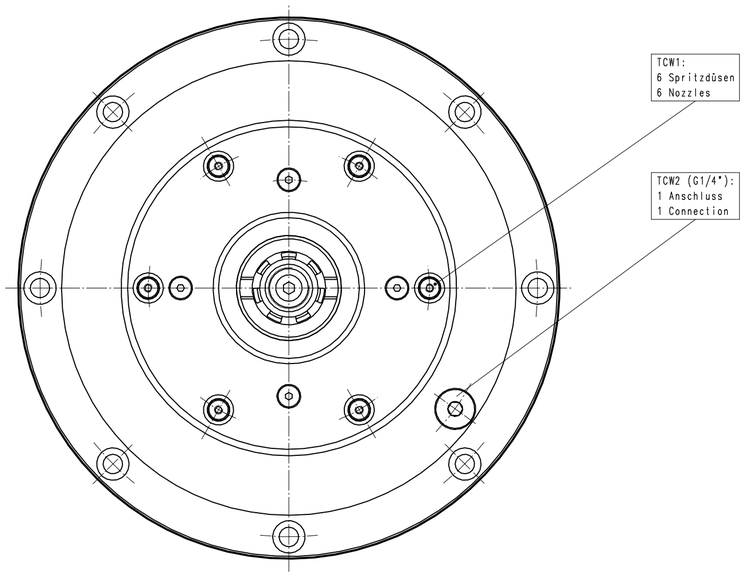

Achtung: Diese Zeichnung zeigt eine Vielzahl an möglichen Options-Varianten. Bitte beachten Sie die technischen Datenblätter und Betriebsanleitung, bzw. die Auftragsbestätigung betreffend der Auslegung und Bestückung Ihrer Spindel.

This drawing shows the various possible options for this type of spindle. Please check with your technical data sheet, the instruction manual or your order confirmation regaring the options received and execution of your spindle.

Maßmaß	Grenzabmaße
Z10 h6	+0.0000 -0.0290
Z10 H6	+0.0290 +0.0000

KB = Klemmbereich
CP = Clamping Possibility

Eigentum und Urheberrecht:
Right of ownership and copyright:
IBAG Switzerland AG
Oberfeldstrasse 20
CH-8302 Kloten
Tel. +41 43 888 33 33
Fax +41 43 888 90 90

POS.	STK/PCT	BENENNUNG/TYPE	MATERIAL/NUMMER/NUMBER
01	1	Motor Spindle/HF 210 A 24 HK	

VERWENDUNG/TO BE USED FOR: HF 210 A 24 HK

MASSSTAB / SCALE: 1:1 | EINHEIT/SCALE IN: mm | FORMAT: DIN A0

INDEX	DATUM/DATE	NAME	URSPRUNG/ORIGIN
E			27.03.2013 15:52
D			
C			
B			
A	20.06.2006	fm	
NEU/NEW	07.09.2005	hm	
GEPRÜFT/INSPECTED			

IBAG Switzerland AG

BENENNUNG/TYPE:
Motor Spindle HF 210 A 24 HK
Motorspindel
DIN 69063 - HSK-A/E63

ZEICHNUNGSNUMMER/DRAWING NUMBER: 210A24HK-0A

1/1